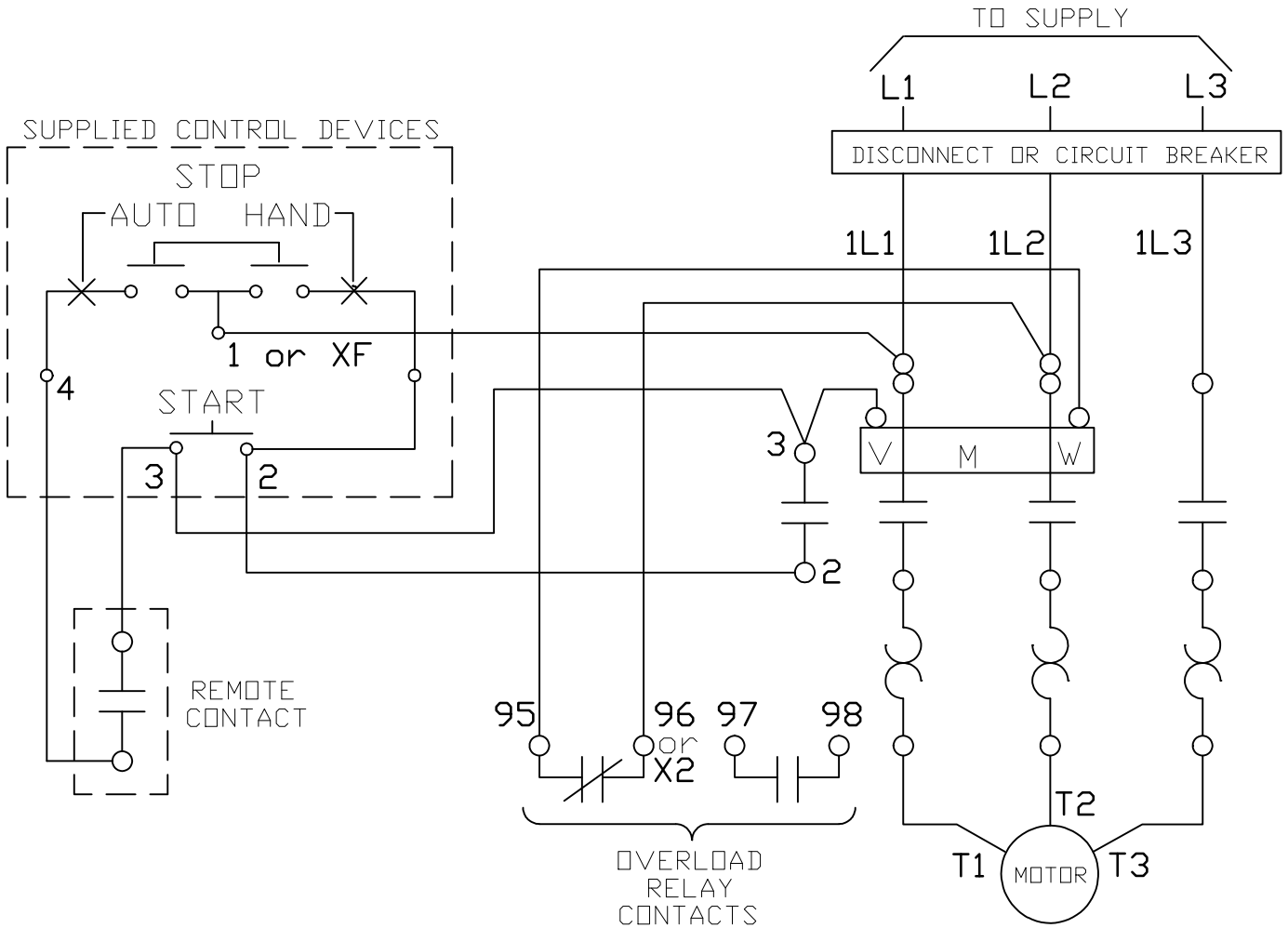

SIEMENS	D63677012
	Format/Size: DIN A4